ЭНЕРГОМИР
www.energomir.su

| | | | | | | | |
|---|---|---|---|---|---|---|---|
| Мощность | Уголь | КВт | 14,4 | 19,4 | 23,4 | 29,4 | 34,4 |
| | Дрова | КВт | 12,3 | 16,1 | 19,9 | 23,7 | 27,5 |
| | Пеллеты | КВт | 14 | 20 | 25 | 30 | 34 |
| | Дизель/Газ | КВт | 18 | 26 | 34 | 42 | 50 |
| Горелка | Пеллетная | | ECO 3.4 P | ECO 3.4 P | ECO 3.4 P | ECO 3.4 P | ECO 3.4 P |
| | Дизельная | | ECO 3/ECO 3R | ECO 3/ECO 3R | ECO 3/ECO 3R | ECO 5/ECO 5R | ECO 5/ECO 5R |
| | Газовая | | EM 3-E.D1 | EM 3-E.D1 | EM 3-E.D1 | EM 6-E.D1 | EM 6-E.D1 |
| Глубина (A) | | мм | 447 | 547 | 647 | 747 | 847 |
| Давление | | бар | 3 | 3 | 3 | 3 | 3 |
| Кол-во секций | | шт. | 4 | 5 | 6 | 7 | 8 |
| Объём воды | | л | 20 | 24 | 28 | 32 | 36 |
| Вес | | кг | 160 | 190 | 220 | 250 | 280 |
| a1 | | дюйм | Подводящая линия системы 1 1/2" | | | | |
| a2 | | дюйм | Обратная линия системы 1 1/2" | | | | |
| a3 | | дюйм | Слив котла 1/2" | | | | |
| a4 | | дюйм | Крепление теплообменника безопасности 3/4" | | | | |
| a5 | | дюйм | Крепление оболочки клапана безопасности 1/2" | | | | |

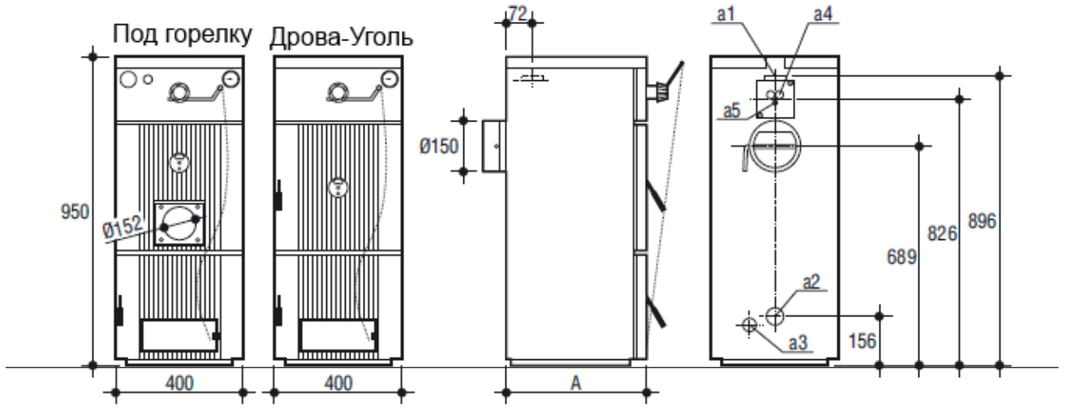


1 - Терморегулятор
2 - Термометр
3 - Регулировка тяги в дымоходе
4 - Загрузочная дверца
5 - Дверца удаления золы
6 - Дверца воздухозаборника

## Горелка ECO 3.4 P

| Eco | | | 3.4 P |
|---|---|---|---|
| Мощность | max | КВт | 34,1 |
| | min. | КВт | 13,7 |
| Расход | max | кг/ч | 7,2 |
| | min. | кг/ч | 2,9 |
| Класс электрозащиты | | IP | X0D |
| Напряжение питания/частота | | В/Гц | 230/50 |
| Потребляемая мощность | | Вт | 100 |
| Потребляемая мощность элемента розжига | | Вт | 300 |
| Чистый вес горелки | | кг | 11 |
| Размеры пеллет | Ø/длина | мм | 6/35 |

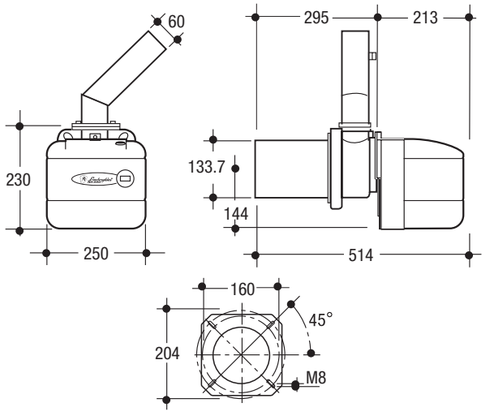


Купить котлы Lamborghini: https://energomir.su/kotli-otopleniya/kotly-otopleniya-lamborghini.html
Купить горелки Lamborghini: https://energomir.su/gorelki/gorelki-lamborghini.html

По вопросам продаж обращайтесь:

ЕКАТЕРИНБУРГ: +7 (343) 374-94-93
ЧЕЛЯБИНСК: +7 (351) 751-28-06
НИЖНИЙТАГИЛ: +7 (922) 171-31-23
ТЮМЕНЬ: +7 (3452) 60-84-52
КУРГАН: +7 (3522) 66-29-82
МАГНИТОГОРСК: +7 (922) 016-23-60
УФА: +7 (965) 658-21-06
ПЕРМЬ: +7 (342) 204-62-75
СУРГУТ: +7 (932) 402-58-83
НИЖНЕВАРТОВСК: +7 (3466) 21-98-83

Lamborghini CALORECLIMA

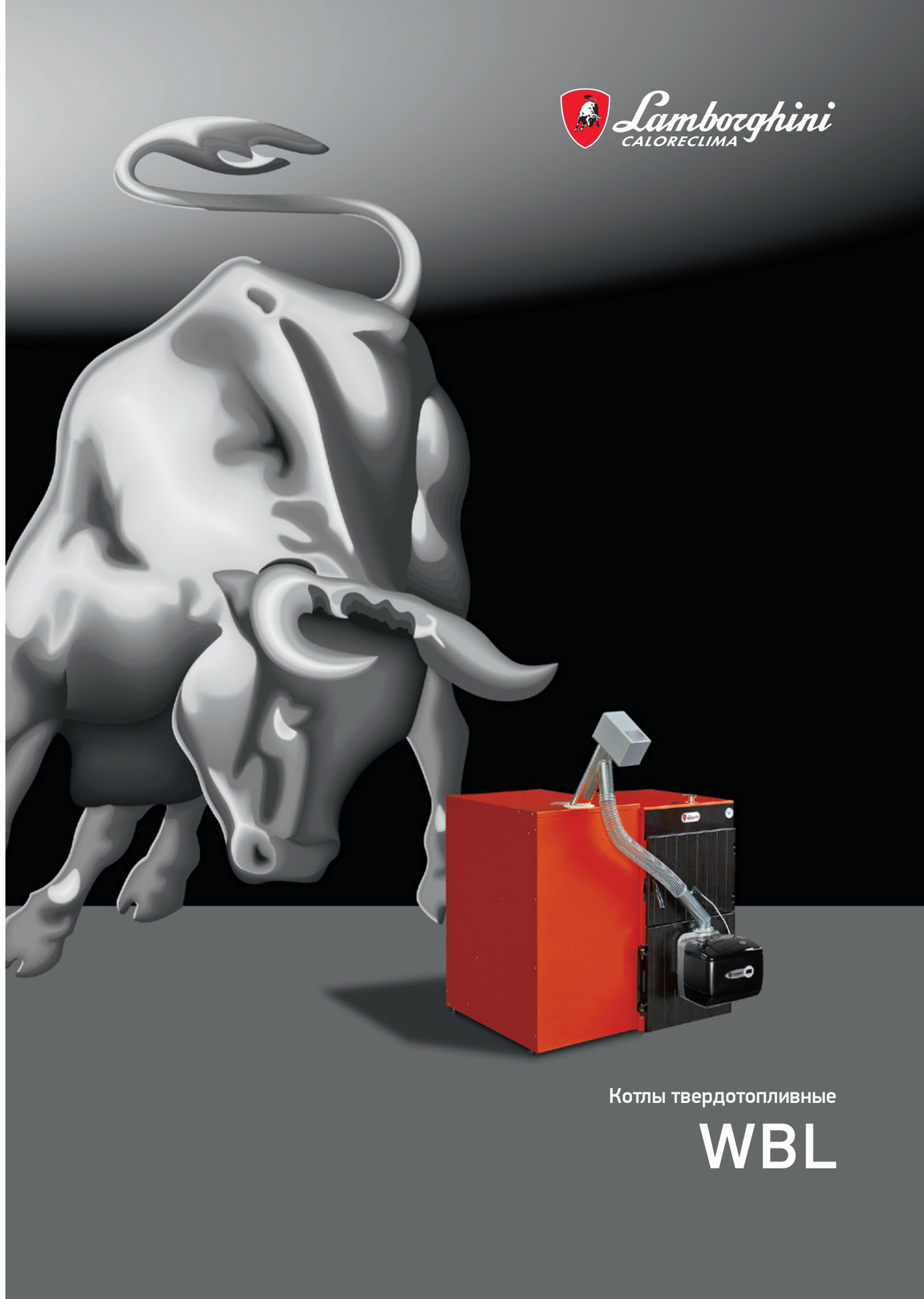

Котлы твердотопливные

# WBL

## Котлы твердотопливные

# WBL

- Твердотопливный котёл из высокопрочного чугуна GG20 (EN GJL 200), работающий на дровах и угле
- Возможность работы с пеллетной горелкой ECO 3.4 P, устанавливаемой посредством специальной дверцы
- Класс 3-й энергоэффективности согласно EN 303-5
- Возможность работы с дизельной или газовой горелкой, устанавливаемой посредством специальной дверцы.
- КПД при работе на дровах достигает 81% благодаря большой поверхности теплообмена чугунных секций
- Объёмная камера сгорания (до 128 дм³) позволяет использовать большие поленья дров и как следствие длительную работу с одной загрузки (до 70 см.)
- Настраиваемая заслонка, регулирующая тягу дымовых газов
- Предохранительный комплект по перегреву (опция)
- Широкие теплоизолированные дверцы с удобными ручками

Котёл WBL снабжён термо-регулятором и заслонкой регулировки тяги.

Автоматическая настройка температуры котла согласно требуемой установочной температуры с помощью простого, но эффективного механизма.

Данный механизм регулирует подачу воздуха, повышает качество сгорания и комфорт пользователя.

Правильная настройка заслонки, регулирующей тягу, позволяет экономить топливо, достигать оптимального теплообмена, снизить выбросы и предотвратить конденсацию дымовых газов.

## Горелка

# Eco 3.4 P

## Наилучшие характеристики с системой Lamborghini

Пеллетные горелки Lamborghini соответствуют самым строгим нормам по вредным выбросам EN 303-5 директивы I.E. Класс 3.

Класс 3 согласно норме EN 303-5 по предельно допустимым выбросам в окружающую среду

Уровень выбросов пеллетных котлов Lamborghini

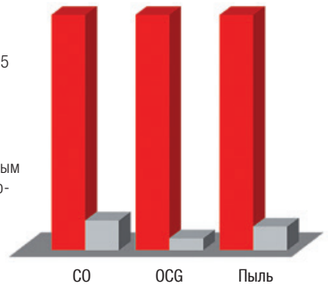


## Бункер для пеллет (опция)

Lamborghini Calor в качестве опции предлагает бункер для хранения пеллет с дизайном аналогичным дизайну котла.

Бункер может быть установлен как слева, так и справа от котла. Двухсторонняя крышка бункера также позволяет установить шнек подачи пеллет в сам бункер с обоих сторон.

Пеллетный бункер окрашен в красный цвет методом анафореза.

Ёмкость бункера – 195 л.

Бункер был разработан таким образом, чтобы получить постоянную плавную подачу пеллет на шнек и как следствие постоянную подачу пеллет в горелку.

Используя исключительно оригинальные компоненты системы пеллетного котла (бункер, шнек, горелка, котёл), предлагаемые Lamborghini Calor, Вы получите слаженную и надёжную работу всех её элементов.

WBL Eco 3.4 P

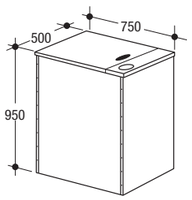


- Пеллетная горелка с одностадийным или модуляционным режимами работы и 5-тью мощностными установками (уровнями)
- Опционально комплектуется шнеком с двигателем и гибким шлангом для подачи пеллет в горелку
- Бункер для пеллет (опция) ёмкостью 195 литров
- Розжиг горелки осуществляется с помощью электронагревателя
- Команда на включение горелки поступает от:
  - встроенного таймера или внешнего термостата (комнатного или от бака-накопителя ГВС)
  - встроенного таймера вместе с внешним термостатом (комнатным или от бака-накопителя ГВС)
  - программируемого термостата (таймер горелки не работает)
- Твердосплавный алюминиевый корпус горелки и пламенная труба из жаропрочной нержавеющей стали
- Предохранительный термостат, работающий по дымовым газам от обратного потока, установленный на 85 °C
- Практичный электро-разъём с правой стороны корпуса для подключения горелки к сети и вспомогательному оборудованию
- Сертифицирована согласно DIN EN 15270

Встроенный электронный интерфейс облегчает установку, настройку и регулировку работы вентилятора, активации шнека, загрузку пеллет, мощности горелки, самодиагностику и других функций.

С помощью встроенного таймера пользователь может установить программу работы на неделю с количеством циклов до 4-х в день.

Также доступны различные предустановленные комбинации недельного программирования с возможностью дальнейшей индивидуализации.

Включение/выключение горелки также можно осуществлять в ручном режиме в любое время по желанию потребителя.

## Компоненты горелки

Полнокомплектная горелка ECO 3.4 P поставляется в двух коробках.

Коробка №1 (0U2000X0):
1. Двигатель шнека
2. Шнек
3. Гибкий ПВХ-шланг подачи пеллет в горелку

Коробка №2 (ECO 3.4 P):
4. Горелка пеллетная

Отдельная позиция:
5. Дверца к горелке пеллетного котла WBL (035008X0)

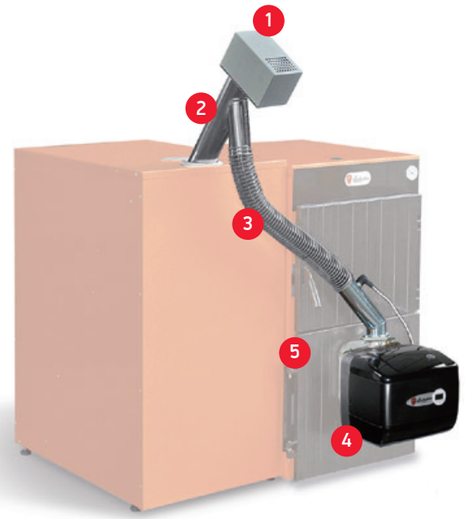

## Аксессуары

Следующие аксессуары доступны в качестве опции:

### Предохранительный клапан по перегреву со змеевиком

Установка данного устройства является обязательной согласно директиве EN 303-5. Оно состоит из предохранительного клапана по перегреву и змеевика. Последний представляет собой теплообменник достаточного размера для каждой модели котла. Данный теплообменник погружается в теплоноситель котла через специальную нишу. Клапан определяет температуру теплоносителя котла с помощью зонда с двойным датчиком. В случае, если температура теплоносителя достигает 95 °C, клапан открывается и через змеевик прогоняется холодная вода, снимая таким образом излишек теплоты и понижая температуру в котле, после чего клапан вновь закрывается.